TV 100 Universal video-in-motion Interface

AUDI
BENTLEY
CHRYSLER
CITROEN
FORD
JAGUAR
LAND ROVER
MASERATI
MERCEDES
PEUGEOT
PORSCHE
SKODA
VOLVO
VOLKSWAGEN

TV 100
Interfaccia Universale sblocco video in movimento

Informazioni legali
Per legge, guardare le immagini in movimento durante la guida è vietato, il conducente non deve essere distratto. Audicom Non si assume alcuna responsabilità per danni materiali o lesioni personali derivanti direttamente o indirettamente da installazione o il funzionamento di questo prodotto.
Questo prodotto deve essere utilizzato solo per la visione ai passeggeri quando il veicolo è in movimento

Modifiche / aggiornamenti del software del veicolo possono causare problemi di funzionamento dell'interfaccia. Offriamo gratuitamente software-aggiornamenti per le nostre interfacce per un anno dalla data di acquisto. Per ricevere un aggiornamento gratuito, l'interfaccia deve essere inviata a proprie spese.

Prima dell'installazione
Leggere il manuale prima di procedere all'installazione.
Le conoscenze tecniche sono necessarie per l'installazione. il luogo di installazione deve essere privo di umidità e lontano da fonti di calore.

Contenuto della spedizione
1 interfaccia tv100
1 Cablaggio universale a fili sciolti
1 Manuale di installazione

Vi consigliamo di collegarvi al nostro sito www. Audicom.it per le installazione più complesse e per marca di auto

Collegamenti

- GIALLO CAN-HIGH – collegare verso il monitor
- BLU CAN-LOW – collegare verso il monitor
- GIALLO/NERO CAN-HIGH – collegare verso il cavo dell'auto
- BLU/NERO CAN-LOW – collegare verso il cavo dell'auto
- ROSSO +12V permanente
- NERO = Massa

Installazione

Spegnere la vettura e scollegare la batteria o se non possibile togliere le chiavi dal qyadro e attendere che l'auto vada in "sleep mode"
Installare l'interfaccia di collegamento al bus CAN del sistema di navigazione relativo.
Collegare l'interfaccia seguendo lo schema riportato sotto partendo dai fili del CAN BUS.
Collegare il filo rosso al +12 V permanente e collegare il filo nero alla massa.
Il verde filo è usato per attivare il video in movimento funzione (+12 V = attivato).

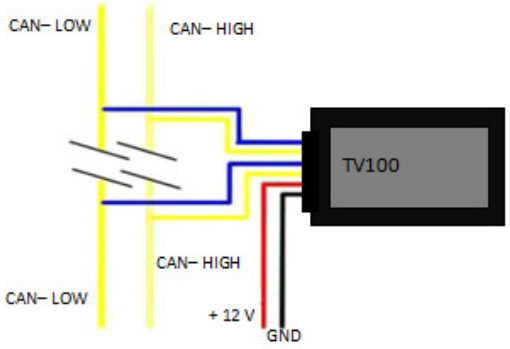

TV 100

Universal video-in-motion Interface

Mercedes Benz COMAND 2.0

Modelli compatibili

C-Class (W203) til 04/2004, CL-Class (C215) from 09/2002 til 09/2003, CLK-Class (C208 W208) all years, CLK-Class (C209 W209) til 05/2004 , E-Class (W210) all years , G-Modell (W463) all years, ML-Class (W163) all years, S-Class (W220) from 09/2002 til 09/2003, SL-Class (R230) til 06/2004

Navigation Comand 2.0, Comand APS CD/220

Tutti i modelli	Dip 1 ON, Dip 2 OFF, Dip 3 OFF

Connettore

MARRONE/ROSSO = CAN HIGH C2 Pin 9
MARRONE = CAN LOW C2 Pin 8
ROSSO = +12 Permanente A Pin 4
NERO = Massa A Pin 8

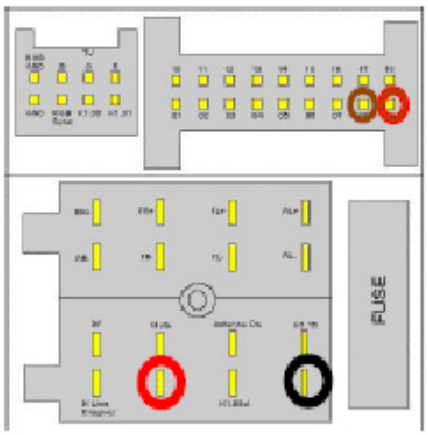

La funzione di video in movimento può essere attivata in modo permanente senza disturbare le prestazioni del navigazione.

TV 100

Universal video-in-motion Interface

Mercedes Benz COMAND 2.5

Modelli compatibili

CL-Class (C215) fino al 08/02,
S-Class (W220) fino al 08/02

Installare l'interfaccia TV100 DIATRO LA RADIO.

Tutti i modelli	Dip 1 ON, Dip 2 OFF, Dip 3 OFF

Connettore

MARRONE/ROSSO = CAN HIGH C2 Pin 9
MARRONE = CAN LOW C2 Pin 8
ROSSO = +12 Permanente A Pin 4
NERO = Massa A Pin 8

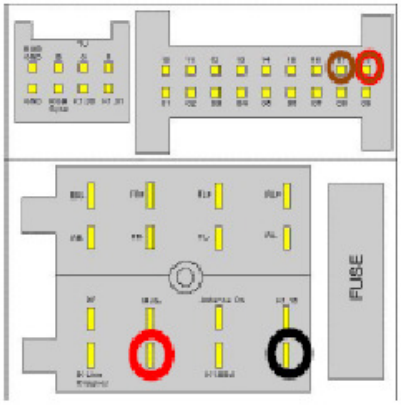

La funzione di video in movimento può essere attivata in modo permanente senza disturbare le prestazioni del navigazione.

Mercedes Benz NTG 1

TV 100

Universal video-in-motion Interface

Modelli compatibili

CL-Class (C215) Dal 10/03,
S-Class (W220) Dal 10/03,
SL-Class (R230) Dal 06/04,
CLS-Coupe (W219) Dal 10/04 fino al 04/08,
E-Class (W211) fino al 04/08,
SLK-Class (R171) dal 03/04 fino al 04/08

Navigation NTG1, Comand APS DVD

Installare vicino al modulo AGW (Audio-Gate-Way).

Il modulo AGW è posizionato nel bagagliaio sul lato sinistro dietro la copertura dell'unità di navigazione o sotto il sedile del conducente (SLK R171) o sotto il sedile del passeggero anteriore (SL R230).

Tutti i modelli	Dip **1** ON, Dip 2 OFF, Dip 3 OFF

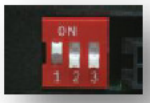

Connettore

MARRONE/ROSSO = CAN HIGH Pin 2
MARRONE = CAN LOW Pin 4

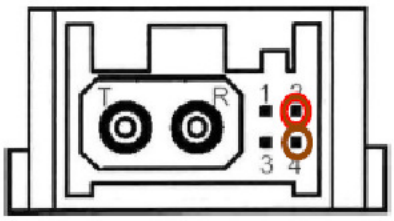

La funzione di video in movimento può essere attivata in modo permanente senza disturbare le prestazioni del navigazione.

Mercedes Benz

NTG 2, NTG 2.5, NTG 4, NTG 4.5

TV 100

Universal video-in-motion Interface

Modelli compatibili

A (W169) Dal 09/04 **B** (W245) Dal 09/04
C (W203) Dal 04/04,
CLK (C209 W209)Dal 06/00
GL (X164),
ML (W164) tutti ,
R (W251), **Sprinter, Viano**
CLS (W219) fino al 04/08 **E** (W211) fino al 04/08
SL fino al 04/08, **SLK** (R171) fino al 04/08
R (W251) from fino al 04/08 **ML** (W164) fino al 04/08
C (W204) fino al 08/08, **GLK** (X204)
E (W212), **E Coupe** (W207)

Navigation NTG 2, NTG 2.5, NTG 4. NTG 4.5

NTG 2/ 4/ 4.5 — Dip 1 ON, Dip 2 OFF, Dip 3 OFF

NTG 2.5 — Dip 1 ON, Dip 2 OFF, Dip 3 OFF

Connettore FAKRA

MARRONE/ROSSO = CAN HIGH Pin 11
MARRONE = CAN LOW Pin 9
ROSSO/ **BLU** = +12 Permanente Pin 15
MARRONE = Massa Pin 12

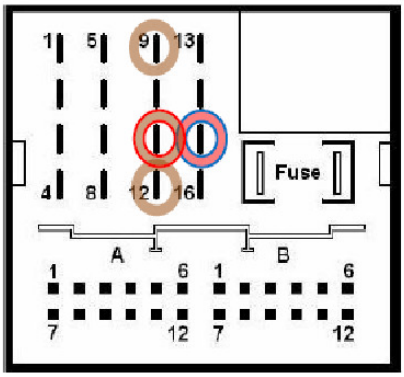

Nelle vetture con **NTG 2/4/4.5** il video in movimento è attivata la funzione in modo permanente senza disturbare le prestazioni del navigatore.

Nelle vetture con **NTG 2,5** selezionare l'opzione "livello di navigazione" sullo strumento e premere il tasto "hang-up" sul volante per più di 3 secondi per attivare / disattivare la funzione di video in movimento.

Quando il motore è spento, la funzione di video in movimento sarà automaticamente disattivata.

Nota: Finché il video in movimento è attivo, la navigazione del Command NON sarà possibile!

TV 100

Universal video-in-motion Interface

NTG 3 and NTG 3.5

Modelli compatibili

S-Class (W221) from 10/05
CL-Class (W216)
S-class (W221)
CL-Class (W216) with Dual-View

Navigation NTG 3, NTG 3.5

Installare l'interfaccia vicino al modulo DVD al centro del tunnel centrale

Tutti i modelli	Dip **1** ON, Dip 2 ON, Dip 3 ON

Connessioni CAN BUS

GIALLO/BIANCO = CAN HIGH Pin 1
GIALLO = CAN LOW Pin 11

La funzione di video in movimento può essere attivata in modo permanente senza disturbare le prestazioni del navigazione.